OEM Automatic AB
Postadress: Box 1011, 573 28 Tranås
Besöksadress: Dalagatan 4, 573 28 Tranås
075-242 42 00 | kundsupport@oemautomatic.se | www.oemautomatic.se

entrelec

FJÄDERPLINT, GENOMGÅNGSPLINT 3 ANSLUTNINGAR D2,5/5.I.3L

39906817
D2.5/5.I.3L Fjäderklämma 3 anslutningar

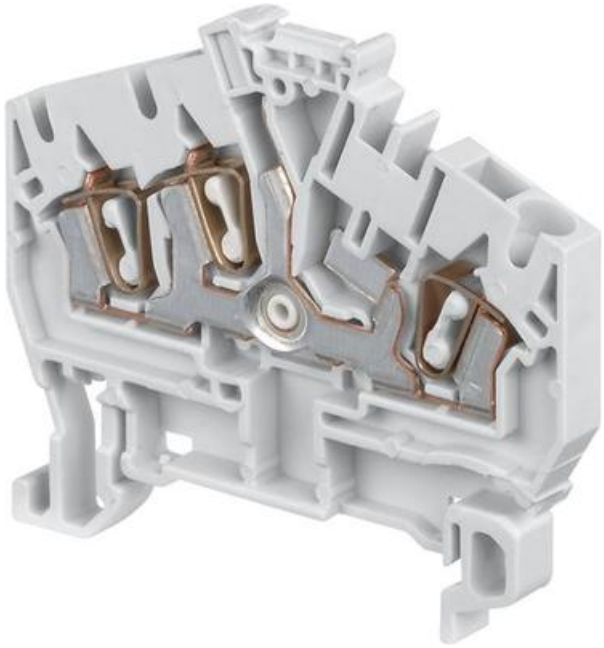

PRODUKTBESKRIVNING

För TS35-skena
En kabel per anslutning. UL 94 VO material.

Bredd 5 mm

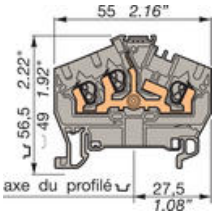

Plint med 3 anslutningar + 1 test och
2 byglingmöjligeter.

TEKNISK DATA

Anslutningsarea entrådig IEC från	0,12 mm²
Anslutningsarea entrådig IEC till	4 mm²
Anslutningsarea entrådig UL från	26 AWG
Anslutningsarea entrådig UL till	12 AWG
Anslutningsarea flertrådig IEC från	0,12 mm²
Anslutningsarea flertrådig IEC till	2,5 mm²
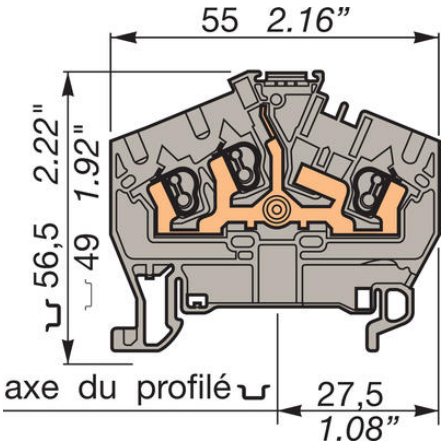
Anslutningsarea flertrådig UL från	26 AWG
Anslutningsarea flertrådig UL till	12 AWG
Anslutningsarea med isolerad hylsa IEC från	0,5 mm²
Anslutningsarea med isolerad hylsa IEC till	2,5 mm²
Avisoleringslängd	9,5 mm
Miljöklass	3
Märkspänning CSA	600 V
Märkspänning IEC	800 V
Märkspänning UL	600 V
Märkström CSA	15 A
Märkström IEC	24 A
Märkström UL	15 A
Nominell Area IEC	2,5 mm²